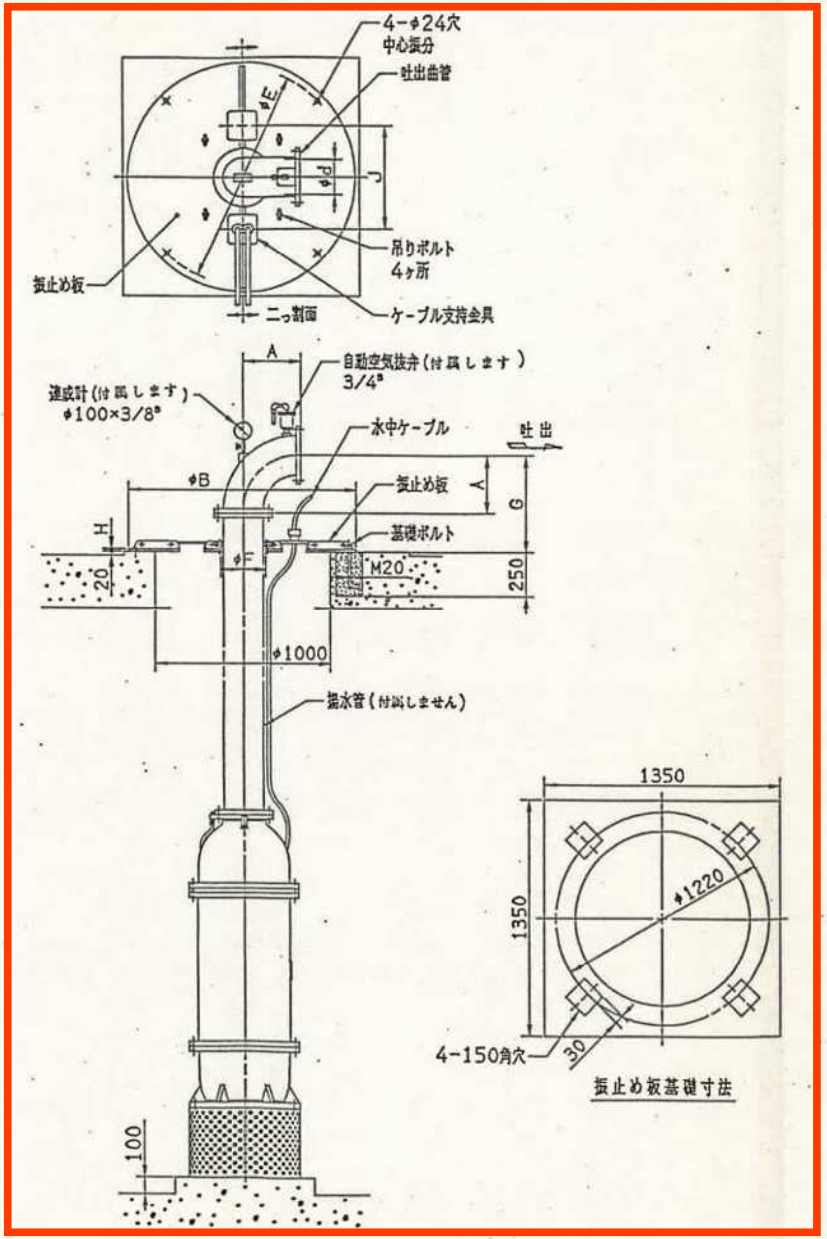

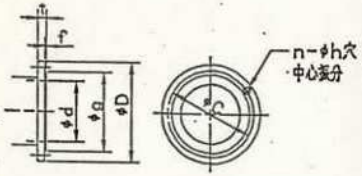

吐出曲管フランジ寸法

単位:mm

口径	吐出曲管フランジ寸法						
	d	D	C	g	t	r	n-h
200	200	330	290	262	26	2	12-23
250	250	400	355	324	30	2	12-25
300	300	445	400	368	32	3	16-25

単位:mm

口径	振止め板・吐出曲管寸法						
	A	B	E	F	G	H	J
200	330	1300	1220	240	550	16	580
250	405	1300	1220	280	625	19	628
300	480	1300	1220	344	700	22	692

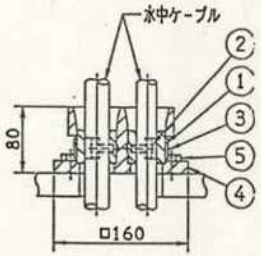

ケーブル支持金具詳細

番号	名称	材料	個数
5	六角ボルト	SUS304	4
4	ケーブル支持金具	FC200	1
3	ケーブル押え	SUS304	2
2	六角ボルト	SUS304	4
1	ブッシュ	C3604	2

注意事項

1. ポンプ据付時には必ず取扱説明書に基づいてモータ内の封水量(満水)を確認及び、接地工事を施してください。
2. 振止め板のケーブル支持金具取付座は左右2ヶ所あり、どちらも取付可能です。

荏原型番	機名/	御注文主
RM90010-02	200BSYF2	徳島県鳴門町役場 殿

吐出量	全揚程	回転数	駆動機	台/式	御使用先
m³/min 1.73	m 48	min⁻¹(rpm) 1800	kW 45	2	同 上

承	製	係	員	製	図

図名 エバラBSY・BSZ型封液水中モータポンプ
適用 200~300BSY・BSZ 直型式(ベコー式)
据付図(3)

投影法 / 尺度 1:非

株式会社荏原製作所

図番 S8/8930757/1

REV. 0

※赤枠内に取替機器を示す

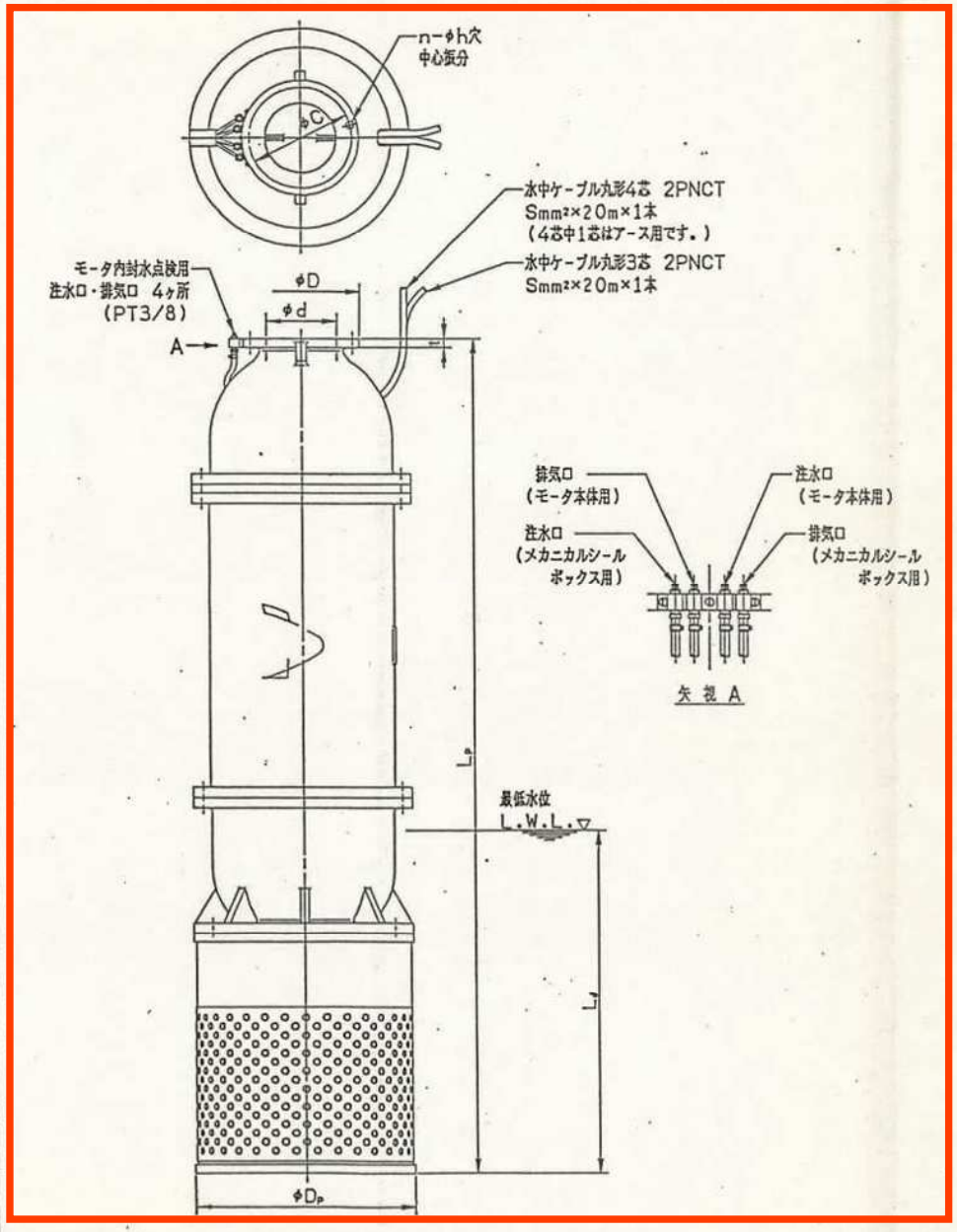

単位：mm

周波数 (Hz)	ポンプ 機名	出力 (kW)	ポンプ寸法 L_p	D_p	フランジ寸法 (JIS10kgf/cm²並形) d	D	C	t	n-h	延長水位 L_1	水中ケーブル S (mm²)	仕上がり外径 4芯	3芯	重量 (kg)
50	200BSYF2	37	2653	700	200	330	290	26	12-23	1100	30	31.1	28.0	1480
		45	2648	700	200	330	290	26	12-23	1100	30	31.1	28.0	1640
	200BSYG2	55	2793	700	200	330	290	26	12-23	1100	14	21.7	19.7	1730
		75	2843	700	200	330	290	26	12-23	1100	22	28.1	25.4	1880
	250BSYG2	55	2823	700	250	400	355	30	12-25	1050	14	21.7	19.7	1730
		75	2873	700	250	400	355	30	12-25	1050	22	28.1	25.4	1890
	250BSYH2	75	2865	700	250	400	355	30	12-25	1050	22	28.1	25.4	1940
		90	2870	700	250	400	355	30	12-25	1050	30	31.1	28.0	2240
		110	3090	700	250	400	355	30	12-25	1050	38	33.7	30.4	2480
	300BSYG2	110	3305	960	300	445	400	32	16-25	1250	38	33.7	30.4	3250
		132	3135	960	300	445	400	32	16-25	1250	60	42.2	37.8	3450
60	200BSYF2	45	2648	700	200	330	290	26	12-23	1100	30	31.1	28.0	1640
		75	2848	700	200	330	290	26	12-23	1100	22	28.1	25.4	1880
		90	2853	700	200	330	290	26	12-23	1100	30	31.1	28.0	2175
	200BSYG2	110	3068	700	200	330	290	26	12-23	1100	38	33.7	30.4	2390
	250BSYG2	90	2878	700	250	400	355	30	12-25	1050	30	31.1	28.0	2190
		110	3098	700	250	400	355	30	12-25	1050	38	33.7	30.4	2430
	250BSYH2	132	2930	750	250	400	355	30	12-25	1050	60	42.2	37.8	2820
		150	2930	750	250	400	355	30	12-25	1050	60	42.2	37.8	2920
	300BSYG2	160	3365	960	300	445	400	32	16-25	1250	80	49.7	44.7	3760
		185	3365	960	300	445	400	32	16-25	1250	100	54.2	48.7	3860

注意事項
1．取扱説明書に基づき、注水口よりモータ内の封水を確認してください。
2．特別第3種接地工事（電気設備技術基準）により接地工事を行なってください。

荏原製作 RM90010-02	機名/ 200BSYF2	御注文主 徳島県鷲敷町役場 殿	
吐出量 1.73 m³/min	全揚程 48 m	回転数 1800 min⁻¹(rpm)	原動機 45 kW 台/式 2
御使用先 同 上			
承認	係員	製図	
図名 エバラBSY2型鉄汚水中モータポンプ 適用 200~300BSY2(ベローズ式) 外形図		投影法	尺度 1:非
株式会社荏原製作所	図番 S8/8930752A	REV. 0	

PM808C

※赤枠内に取替機器を示す

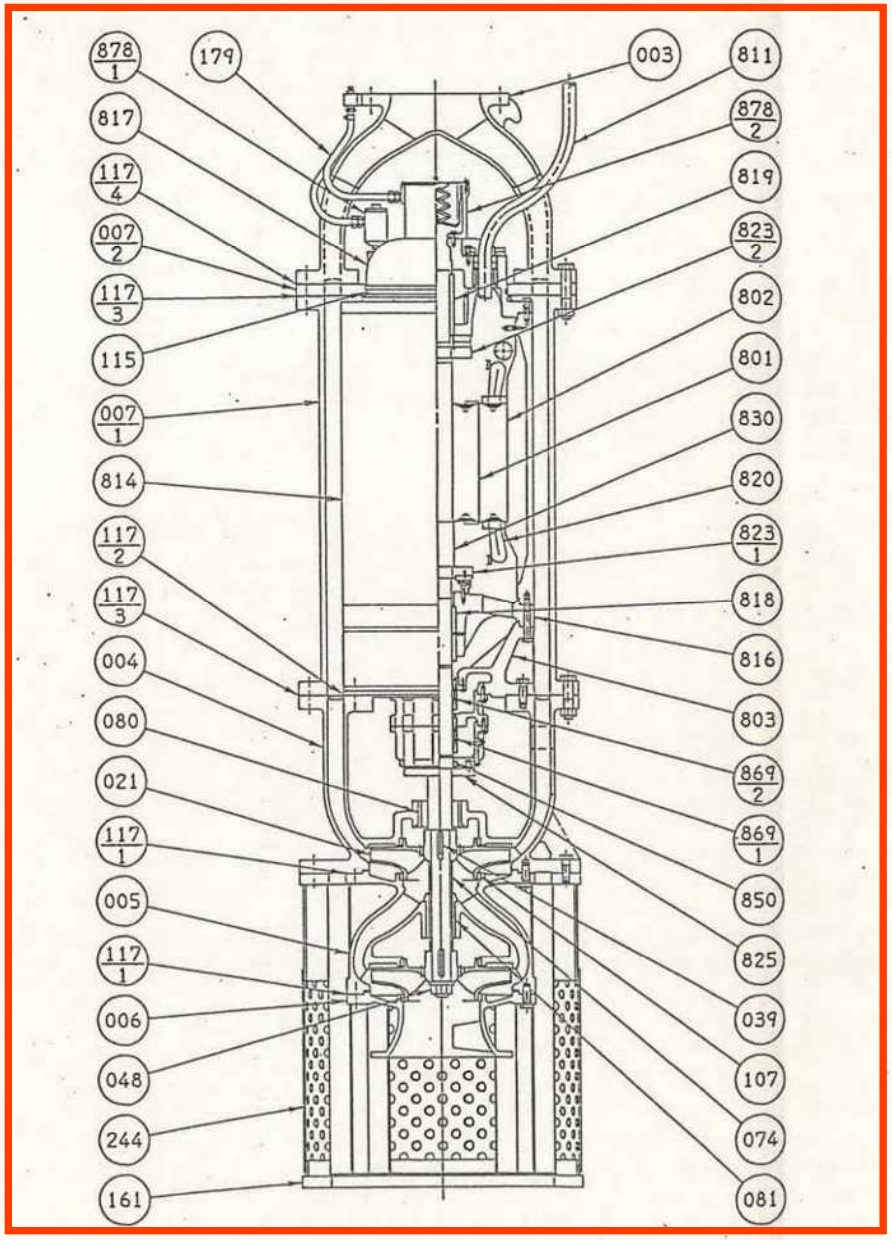

※赤枠内に取替機器を示す

部品番号	部品名	材料	個数	備考
878-2	封水膨張調整装置	――――	1	メカニカルシール冷用
878-1	封水膨張調整装置	――――	1	
869-2	メカニカルシール	セラミック/カーボン	1	
869-1	メカニカルシール	超硬/超硬	1	
850	オイルシール	NBR	1	
830	主軸	SUS420J1	1	
825	サンドスリンガー	SUS403	1	
823-2	反負荷側スラスト軸受	SUS420J1/カーボン	1	
823-1	負荷側スラスト軸受	SUS420J2/カーボン	1	
820	固定子巻線	耐水電線	1	
819	反負荷側ラジアルメタル	LBC3	1	
818	負荷側ラジアルメタル	LBC3	1	
817	反負荷側ブラケット	FC250	1	
816	負荷側ブラケット	FC250	1	
814	フレーム	FC250	1	
811	水中ケーブル	2PNCT	2	
803	ブラケット	FC250	1	
802	ステータ	――――	1	
801	ロータ	――――	1	
244	ストレーナ	SUS304	1	
179	注水配管	ゴム/SUS304	4	
161	ポンプ台	SS41	1	
117-4	ガスケット	ハルカ #6500	1	
117-3	ガスケット	ハルカ #6500	2	
117-2	ガスケット	ハルカ #6500	1	
117-1	ガスケット	ハルカ #6500	2	
115	"O"リング	NBR	1	
107	ライナーリング	EC6	4	
081	中間ブッシュ	EC6	1	
080	ブッシュ	EC6/ルーボン	1	
074	ステージピース	SUS420J2	1	
048	羽根止ナット	SUS316	1	
039	キー	SUS420J1	2	
021	羽根車	EC2	2	
007-2	外部ケーシング蓋	FC200	1	
007-1	外部ケーシング	FC200	1	
006	下部ケーシング	FC200	1	
005	中間ケーシング	FC200	1	
004	上部ケーシング	FC200	1	
003	吐出ケーシング	FC200	1	

図面来歴			
番号	内容・理由	年・月・日	係

荏原製作所 RH90010-02

機名/ 200BSYF2

御注文主 徳島県鳴門町役場 殿

吐出量 m³/min 1.73 | 全揚程 m 48 | 回転数 min⁻¹(rpm) 1800 | 原動機 kW 45 | 台/式 2

御使用先 同上

承	製	係	製図

図名 エバラBSY2型斜流水中モータポンプ 適用 200~300BSY2(ベローズ式) 断面図(E)

投影法

尺度 1:非

株式会社荏原製作所

図番 S8/8930755/1

REV. 0

取客 営業 CAD 1 設

PM808C