那 賀 町 工 事 設 計 書

木頭支所地域振興室 第　　号	令 和 07 年 02 月 25 日 作成	当初設計	課　長	課長補佐	係　長	課　員	課　員	審査者
事　業　年　度	令和　6　年度							
工事名又は業務名	令和6年度町単独町道マエダ線排水路改良工事(当初)					設計者職氏名		印
路　線　名　等	町道マエダ線	工事種別	道路改良工事			木頭支所地域振興室 副支所長兼室長補佐谷正史		
工事又は業務箇所	那賀郡那賀町木頭出原		予算区分	町単独				
工事又は業務概要	土工 210m3　U型側溝 20.8m　横断溝3.3m他							

区分 費目	当初設計	第1回変更設計	第2回変更設計	第3回変更設計	第4回変更設計	備　考
予 算 額	円	円	円	円	円	
設計金額	(　　)	(　　)	(　　)	(　　)	(　　)	
請負金額	(　　)	(　　)	(　　)	(　　)	(　　)	※上段:(税込み) ※下段: 税抜き

当初積算情報			記事	
	諸　経　費　区　分	公共 令和06年度		工　期
	工　種　区　分	道路改良工事		
	単 価 適 用 年 月 日	令和07年02月01日公共		
	単　価　地　区	那賀3		受注業者
	機 損 適 用 年 月 日	令和06年　公共機械損料		
	歩 掛 適 用 年 月 日	令和06年07月 公　　共		

総　　括　　表

費目・工種・種別・細目	数量	単位	単価	金額	明細単価番号	基準
工事費	1	式				
本工事費	1	式				
道路改良工事02	1	式				
合計						

那賀町

本　工　事　費　内　訳　書

費目・工種・種別・細目	数量	単位	単価	金額	明細単価番号	基準
道路改良工事02	1	式				
土工	1	式				
路床盛土 2.5m未満	1	m3			P　1 号	
掘削 小規模 土砂 標準	130	m3			P　2 号	
床掘り 土砂 小規模	38	m3			P　3 号	
埋戻し 最大埋戻幅1m未満	41	m3			P　4 号	
積込(ルーズ) 土砂 小規模(標準)	121	m3			P　5 号	
土砂等運搬 標準 ﾊﾞｯｸﾎｳ山積0.45m3(平積0.35m3) 土砂	121	m3			P　6 号	
残土処理場使用料	121	m3				
構造物とりこわし･運搬･処分(複合) 無筋構造物	4	m3			施　1 号	
３号重力式擁壁	1	式				
重力式擁壁 一般養生 1m超2m未満 基礎砕石無し 均しｺﾝｸﾘｰﾄ無し	4.7	m3			P　7 号	

那賀町

本　工　事　費　内　訳　書

費目・工種・種別・細目	数量	単位	単価	金額	明細単価番号	基準
４号重力式擁壁	1	式				
型枠 一般型枠 小型構造物	11.6	m2			P 8 号	
コンクリート 人力打設 小型構造物 18-8-40(高) 小型	1.7	m3			P 9 号	
基礎砕石 12.5cmを超え17.5cm以下	5.8	m2			P 10 号	
基面整正	5.8	m2			P 11 号	
目地板 30m2未満 瀝青繊維質目地板 t=10mm	0.2	m2			P 12 号	
排水工	1	式				
１号Ｕ型側溝	1	式				
コンクリート 人力打設 小型構造物 18-8-25(高)	4.3	m3			P 13 号	
型枠 一般型枠 小型構造物	49.1	m2			P 8 号	
基礎砕石 12.5cmを超え17.5cm以下	14.6	m2			P 10 号	
基面整正	14.6	m2			P 11 号	

那賀町

本　工　事　費　内　訳　書

費目・工種・種別・細目	数量	単位	単価	金額	明細単価番号	基準
目地板 30m2未満 瀝青繊維質目地板 t=10mm	0.4	m2			P 12 号	
蓋版据付け 道路用3種300 41.2×9.5×50	37	枚			施 2 号	
蓋版据付け ｺﾝｸﾘｰﾄ鋼製 40超170kg/枚以下	2	枚			施 3 号	
横断溝	1	式				
コンクリート 人力打設 小型構造物 18-8-25(高)	0.8	m3			P 13 号	
型枠 一般型枠 小型構造物	9.2	m2			P 8 号	
基礎砕石 12.5cmを超え17.5cm以下	2.3	m2			P 10 号	
基面整正	2.3	m2			P 11 号	
目地板 30m2未満 瀝青繊維質目地板 t=10mm	0.4	m2			P 12 号	
蓋版据付け ｺﾝｸﾘｰﾄ鋼製 40超170kg/枚以下	3	枚			施 3 号	
雑工	1	式				
石積み工	1	式				

那賀町

本　工　事　費　内　訳　書

費目・工種・種別・細目	数量	単位	単価	金額	明細単価番号	基準
裏石積工 厚さ20cm	35	m2			施　4 号	
直接工事費計						
共通仮設費計	1	式				
共通仮設費(率化)	1	式				
共通仮設費率分	1	式				
純工事費	1	式				
現場管理費	1	式				
工事原価	1	式				
一般管理費等	1	式				
工事価格	1	式				
消費税等相当額	1	式				
合計						

那賀町

【 第　1 号 施工単価表 】

構造物とりこわし･運搬･処分(複合) 無筋構造物　　1　　m3 当り

名　称 ・ 規　格	数　量	単位	単　価	金　額	明細単価番号	基　準
構造物とりこわし工 昼間施工 無筋構造物 機械施工 時間的制約なし	1	m3				
殻運搬 ｺﾝｸﾘｰﾄ(無筋)構造物とりこわし 機械積込	1	m3			P　14 号	
ｺﾝｸﾘｰﾄ塊(無筋) 小割が不要なもの 10t車の場合	1	m3				
諸　雑　費　(丸め)	1	式				
計						
単位当たり						

那賀町

【 第　2 号 施工単価表 】

蓋版据付け　道路用3種300 41.2×9.5×50　　1　　枚 当り

名　称・規　格	数　量	単位	単　価	金　額	明細単価番号	基　準
排水構造物工 蓋版 Co･鋼製 昼間施工 40kg/枚以下 時間的制約なし	1	枚				
道路用側溝蓋 3種 300 41.2×9.5×50	1	枚				
諸　雑　費　（丸め）	1	式				
計						
単位当たり						

那賀町

【 第　3 号 施工単価表 】

蓋版据付け　ｺﾝｸﾘｰﾄ鋼製 40超170kg/枚以下　　1　　枚 当り

名　称・規　格	数　量	単位	単　価	金　額	明細単価番号	基　準
排水構造物工 蓋版 Co･鋼製 昼間施工 40超170kg/枚以下 時間的制約なし	1	枚				
鋼製グレーチング300 T25 995*400*60ボルト固定(ゴム付)	1	枚				
諸　雑　費　(丸め)	1	式				
計						
単位当たり						

【 第　4 号 施工単価表 】

裏石積工 厚さ20cm　　50　m2 当り

名　称・規　格	数　量	単位	単　価	金　額	明細単価番号	基　準
割栗石 150-200mm	11.4	m3				
生ｺﾝｸﾘｰﾄ 18-5-40 高炉 W/C≦60%	1.7	m3				
土木一般世話役		人				
普通作業員		人				
計						
単位当たり						

【 第　1 号 施工パッケージ 】

路床盛土　2.5m未満　　1　　m3 当り

名　称・規　格	金額構成比(%)	金　額	構成比(%)	基準地区単価	積算地区単価	明細単価番号	基　準
【機械】							
振動ﾛｰﾗ [ﾊﾝﾄﾞｶﾞｲﾄﾞ式] 質量0.8～1.1t							
【労務】							
普通作業員							
特殊作業員							
【材料】							
軽油							
【端数調整】							
[条件] [J1] = 1　施工幅員 2.5m未満							

【 第　2 号 施工パッケージ 】

掘削 小規模　土砂 標準　　1　　m3 当り

名　称・規　格	金額構成比(%)	金　額	構成比(%)	基準地区単価	積算地区単価	明細単価番号	基　準
【機械】							
ﾊﾞｯｸﾎｳ(ｸﾛｰﾗ型)[標準型･排対型:2次基準] 標準ﾊﾞｹｯﾄ 山積0.28m3[平積0.2m3]							
【労務】							
運転手(特殊)							
【材料】							
軽油							
【端数調整】							
[条件] [J1] = 1　土質 土砂			[J2] = 5	施工方法 上記以外(小規模)			
[J6] = 7　施工数量 標準							

那賀町

【 第　3 号 施工パッケージ 】

床掘り　土砂 小規模　　1　　m3 当り

名　称・規　格	金額構成比(%)	金　額	構成比(%)	基準地区単価	積算地区単価	明細単価番号	基　準
【機械】							
ﾊﾞｯｸﾎｳ(ｸﾛｰﾗ型)[後方超小旋回型･排対:2次] 標準ﾊﾞｹｯﾄ 山積0.28m3[平積0.2m3]							
【労務】							
運転手(特殊)							
普通作業員							
【材料】							
軽油							
【端数調整】							
[条件] [J1] = 1　土質 土砂			[J2] = 5	施工方法 上記以外(小規模)			
[J5] = 1　費用の内訳 全ての費用							

那賀町

【 第　4 号 施工パッケージ 】

埋戻し　最大埋戻幅1m未満　　1　　m3 当り

名　称・規　格	金額構成比(%)	金　額	構成比(%)	基準地区単価	積算地区単価	明細単価番号	基　準
【機械】							
ﾊﾞｯｸﾎｳ(ｸﾛｰﾗ)[後方超小旋回･超低･排2014年] 標準ﾊﾞｹｯﾄ 山積0.45m3[平積0.35m3]							
ﾀﾝﾊﾟ及びﾗﾝﾏ 60～80kg							
【労務】							
普通作業員							
特殊作業員							
運転手(特殊)							
【材料】							
軽油							
ｶﾞｿﾘﾝ ﾚｷﾞｭﾗｰ							
【端数調整】							
[条件] [J1] = 4　施工方法 最大埋戻幅1m未満			[J4] = 1	費用の内訳 全ての費用			

那賀町

【 第　5 号 施工パッケージ 】

積込(ルーズ)　土砂 小規模(標準)　　1　　m3 当り

名　称・規　格	金額構成比(%)	金　額	構成比(%)	基準地区単価	積算地区単価	明細単価番号	基　準
【機械】							
ﾊﾞｯｸﾎｳ(ｸﾛｰﾗ型)[標準型･排対型:2次基準] 標準ﾊﾞｹｯﾄ 山積0.28m3[平積0.2m3]							
【労務】							
運転手(特殊)							
【材料】							
軽油							
【端数調整】							
[条件] [J1] = 1　土質 土砂			[J2] = 4	作業内容 小規模(標準)			

那賀町

【 第　6 号 施工パッケージ 】

土砂等運搬　標準 ﾊﾞｯｸﾎｳ山積0.45m3(平積0.35m3) 土砂　　1　m3 当り

名　称・規　格	金額構成比(%)	金　額	構成比(%)	基準地区単価	積算地区単価	明細単価番号	基　準
【機械】							
ﾀﾞﾝﾌﾟﾄﾗｯｸ[ｵﾝﾛｰﾄﾞ・ﾃﾞｨｰｾﾞﾙ] 10t積級							
【労務】							
運転手(一般)							
【材料】							
軽油							
【端数調整】							
[条件] [J1] = 1　土砂等発生現場 標準 [J3] = 1　土質 土砂(岩塊･玉石混り土含む) [J9] = 10　運搬距離 13.5km以下			[J2] = 3 [J4] = 1	積込機種･規格 ﾊﾞｯｸﾎｳ山積0.45m3(平積0.35m3) DID区間の有無 DID区間無			

那賀町

【 第　 7 号 施工パッケージ 】

重力式擁壁 一般養生　1m超2m未満 基礎砕石無し 均しｺﾝｸﾘｰﾄ無し　　1　　m3 当り

名　称・規　格	金額構成比(%)	金　額	構成比(%)	基準地区単価	積算地区単価	明細単価番号	基　準
【機械】							
ﾊﾞｯｸﾎｳ(ｸﾛｰﾗ)[後方超小旋・超低ｸﾚｰﾝ・排2014] 標準ﾊﾞｹｯﾄ 山積0.45m3[平積0.35m3]2.9t吊							
その他(機械)							
【労務】							
型わく工							
普通作業員							
土木一般世話役							
特殊作業員							
その他(労務)							
【材料】							
生ｺﾝｸﾘｰﾄ 18-8-25(20) 高炉 W/C≦60%							
軽油							

【 第　7 号 施工パッケージ 】　　(続　き)

重力式擁壁 一般養生　1m超2m未満 基礎砕石無し 均しｺﾝｸﾘｰﾄ無し　　1　　m3 当り

名　称・規　格	金額構成比(%)	金　額	構成比(%)	基準地区単価	積算地区単価	明細単価番号	基　準
その他(材料)							
【端数調整】							
[条件] [J1] = 1　擁壁平均高さ 1.0mを超え2.0m未満			[N1] = 27	ｺﾝｸﾘｰﾄ規格 18-8-25(高)			
[J3] = 1　基礎砕石の有無 無し [J5] = 1　養生工の種類 一般養生 [N2] = 2　生ｺﾝ小型車割増区分 小型車割増4t車			[J4] = 1 [J6] = 1 [N3] = 1	均しｺﾝｸﾘｰﾄの有無 無し 圧送管延長距離区分 延長無し 生ｺﾝ悪路割増区分 悪路割増無し			

【 第　8 号 施工パッケージ 】

型枠　一般型枠 小型構造物　　1　m2 当り

名　称・規　格	金額構成比(%)	金　額	構成比(%)	基準地区単価	積算地区単価	明細単価番号	基　準
【労務】							
型わく工							
普通作業員							
土木一般世話役							
その他(労務)							
【端数調整】							
[条件] [J1] = 1　型枠の種類 一般型枠			[J2] = 2	構造物の種類 小型構造物			

【 第　9 号 施工パッケージ 】

コンクリート 人力打設　小型構造物 18-8-40(高) 小型　　1　　m3 当り

名　称・規　格	金額構成比(%)	金　額	構成比(%)	基準地区単価	積算地区単価	明細単価番号	基　準
【労務】							
普通作業員							
土木一般世話役							
特殊作業員							
その他(労務)							
【材料】							
生ｺﾝｸﾘｰﾄ 18-8-40 高炉 W/C≦60%							
【端数調整】							
[条件] [J1] = 2　構造物種別 小型構造物			[J9] = 3	打設工法 人力打設			
[N1] = 29　ｺﾝｸﾘｰﾄ規格 18-8-40(高) [J7] = 2　現場内小運搬の有無 無し [N2] = 2　生ｺﾝ小型車割増区分 小型車割増4t車			[J5] = 2 [JB] = 1 [N3] = 1	養生工の種類 一般養生 費用の内訳 全ての費用 生ｺﾝ悪路割増区分 悪路割増無し			

那賀町

【 第　10 号 施工パッケージ 】

基礎砕石　12.5cmを超え17.5cm以下　　1　　m2 当り

名　称・規　格	金額構成比(%)	金　額	構成比(%)	基準地区単価	積算地区単価	明細単価番号	基　準
【機械】							
ﾊﾞｯｸﾎｳ ［ｸﾛｰﾗ型］山積0.8m3(平0.6m3)							
その他(機械)							
【労務】							
普通作業員							
特殊作業員							
運転手(特殊)							
土木一般世話役							
その他(労務)							
【材料】							
再生ｸﾗｯｼｬｰﾗﾝ RC-40							
軽油							

【 第　10 号 施工パッケージ 】　　（続　き）

基礎砕石　12.5cmを超え17.5cm以下　　1　　m2 当り

名　称・規　格	金額構成比(%)	金　額	構成比(%)	基準地区単価	積算地区単価	明細単価番号	基　準
その他(材料)							
【端数調整】							
［条件］ ［J1］＝３　砕石の厚さ 12.5cmを超え17.5cm以下			［J2］＝８	砕石の種類 再生ｸﾗｯｼｬﾗﾝ40～0			
［J3］＝１　費用の内訳 全ての費用							

【 第　11 号 施工パッケージ 】

基面整正　　1　　m2 当り

名　称・規　格	金額構成比(%)	金　額	構成比(%)	基準地区単価	積算地区単価	明細単価番号	基　準
【労務】							
普通作業員							
【端数調整】							

【 第　12 号 施工パッケージ 】

目地板　30m2未満 瀝青繊維質目地板 t=10mm　　1　　m2 当り

名　称・規　格	金額構成比(%)	金　額	構成比(%)	基準地区単価	積算地区単価	明細単価番号	基　準
【労務】							
普通作業員							
土木一般世話役							
その他(労務)							
【材料】							
瀝青繊維質目地板 厚10mm							
【端数調整】							
[条件] [J2] = 1　1工事当り使用量 30m2未満			[J1] = 2	目地板の種類 瀝青繊維質目地板 t=10mm			

那賀町

【 第　13 号 施工パッケージ 】

コンクリート 人力打設　小型構造物 18-8-25(高)　　1　　m3 当り

名　称・規　格	金額構成比(%)	金　額	構成比(%)	基準地区単価	積算地区単価	明細単価番号	基　準
【労務】							
普通作業員							
土木一般世話役							
特殊作業員							
その他(労務)							
【材料】							
生ｺﾝｸﾘｰﾄ 18-8-25(20) 高炉 W/C≦60%							
【端数調整】							
[条件] [J1] = 2　構造物種別 小型構造物			[J9] = 3	打設工法 人力打設			
[N1] = 41　ｺﾝｸﾘｰﾄ規格 18-8-25(高) [J7] = 1　現場内小運搬の有無 有り [N2] = 1　生ｺﾝ小型車割増区分 小型車割増無し			[J5] = 2 [JB] = 1 [N3] = 1	養生工の種類 一般養生 費用の内訳 全ての費用 生ｺﾝ悪路割増区分 悪路割増無し			

那賀町

【 第　14 号 施工パッケージ 】

殻運搬 ｺﾝｸﾘｰﾄ(無筋)構造物とりこわし　機械積込　　1　　m3 当り

名　称・規　格	金額構成比(%)	金　額	構成比(%)	基準地区単価	積算地区単価	明細単価番号	基　準
【機械】							
ﾀﾞﾝﾌﾟﾄﾗｯｸ[ｵﾝﾛｰﾄﾞ・ﾃﾞｨｰｾﾞﾙ] 10t積級							
【労務】							
運転手(一般)							
【材料】							
軽油							
【端数調整】							
[条件] [J1] = 1　殻発生作業 ｺﾝｸﾘｰﾄ(無筋)構造物とりこわし [J3] = 1　DID区間の有無 DID区間無 [JJ] = 1　費用の内訳 全ての費用			[J2] = 1 [JE] = 14	積込工法区分 機械積込 運搬距離 60.0km以下			

那賀町

数　量　集　計　表

No.1

内訳						
工　種	名　称	種　別	規　格	単位	数　量	摘　要
土　工						
	盛　土	路床	B＜2.5	m3	1	
	掘　削	オープンカット		m3	130	
	床　掘	土砂	H≦5	m3	38	
	埋　戻(D)		W1＜1,W2＜1	m2	41	
	舗装版破砕	Co版	(t=10cm)	m2	41	
	コンクリート取壊し(無筋)			m3	0	
	残土処理	(土砂)		m3	121	130+38-(41+1)/0.9
	廃棄物処理	(Co殻)	無筋構造物	m3	4	
擁壁工						
	3号重力式擁壁			m	3.3	
		コンクリート	σck≧18N/mm2	m3	4.7	(1.0式)
		型　枠	無筋構造物	m2	9.8	
		基礎砕石	RC-40 (t=20cm)	m2	4.0	
		基面整正		m2	4.0	
		水抜管	VPφ65mm	m	1.6	
		目地板	瀝青質(t=10mm)	m2	0.5	
	4号重力式擁壁			m	3.3	
		コンクリート	σck≧18N/mm2	m3	1.7	(1.0式)
		型　枠	無筋構造物	m2	11.6	
		基礎砕石	RC-40 (t=15cm)	m2	5.8	
		基面整正		m2	5.8	
		目地板	瀝青質(t=10mm)	m2	0.2	

数　量　集　計　表

内訳						
工　種	名　称	種　別	規　格	単位	数　量	摘　要
排水工	1号U型側溝			m	20.8	
		コンクリート	σck≧18N/mm2	m3	4.3	(10.0m当り)
		型　枠	小型構造物	m2	49.1	
		基礎砕石	RC-40 (t=15cm)	m2	14.6	
		基面整正		m2	14.6	
		目地板	瀝青質(t=10mm)	m2	0.4	
		コンクリート蓋	C2-B300	枚	37.4	
		鋼製蓋	ボルト固定(T-25)	枚	2.1	
	横断側溝			m	3.3	
		コンクリート	σck≧18N/mm2	m3	0.8	(1.0式)
		型　枠	小型構造物	m2	9.2	
		基礎砕石	RC-40 (t=15cm)	m2	2.3	
		基面整正		m2	2.3	
		鋼製蓋	ボルト固定(T-25)	枚	3.3	
雑工						
	拾石積		(t=20cm)	m2	34.4	(1.0式)
	間詰コンクリート		σck≧18N/mm2	m3	0.7	0.014*51.9

土 工 数 量 計 算 書

測　点	点間距離	盛土(路床)			掘　削			床　掘			埋　戻(D)			舗装版破砕			コンクリート取壊し		
		断　面	平　均	数　量	断　面	平　均	数　量	断　面	平　均	数　量	断　面	平　均	数　量	断　面	平　均	数　量	断　面	平　均	数　量
No.0−15.20		0.0			1.7			1.3			1.4			2.3			0.0		
No.0−10.00		0.0	0.00	0.0	1.7	1.70	0.0	1.3	1.30	0.0	1.4	1.40	0.0	2.3	2.30	0.0	0.0	0.00	0.0
NO.0		0.0	0.00	0.0	4.8	3.25	0.0	0.8	1.05	0.0	1.0	1.20	0.0	0.5	1.40	0.0	0.0	0.00	0.0
NO.0+4.968	4.968	0.0	0.00	0.0	3.6	4.20	20.9	0.8	0.80	4.0	1.0	1.00	5.0	0.5	0.50	2.5	0.0	0.00	0.0
NO.0+4.968'	0.000	0.0	0.00	0.0	6.4	5.00	0.0	0.8	0.80	0.0	1.5	1.25	0.0	0.5	0.50	0.0	0.0	0.00	0.0
NO.0+8.585	3.617	0.1	0.05	0.2	5.2	5.80	21.0	0.8	0.80	2.9	1.6	1.55	5.6	3.5	2.00	7.2	0.0	0.00	0.0
NO.0+15.467	6.882	0.0	0.05	0.3	6.1	5.65	38.9	0.8	0.80	5.5	1.2	1.40	9.6	0.8	2.15	14.8	0.0	0.00	0.0
NO.1	4.533	0.0	0.00	0.0	3.8	4.95	22.4	0.8	0.80	3.6	0.9	1.05	4.8	0.0	0.40	1.8	0.0	0.00	0.0
No.1+4.500	4.500	0.0	0.00	0.0	1.2	2.50	11.3	0.8	0.80	3.6	0.6	0.75	3.4	2.8	1.40	6.3	0.0	0.00	0.0
SP−2		1.3	0.65	0.0	0.7	0.95	0.0	5.0	2.90	0.0	1.7	1.15	0.0	0.2	1.50	0.0	0.0	0.00	0.0
No.2		1.4	1.35	0.0	0.0	0.35	0.0	4.8	4.90	0.0	1.8	1.75	0.0	0.4	0.30	0.0	0.0	0.00	0.0
BC−4		1.3	1.35	0.0	0.6	0.30	0.0	3.3	4.05	0.0	1.3	1.55	0.0	1.2	0.80	0.0	0.0	0.00	0.0
No.2+14.500		1.3	1.30	0.0	0.0	0.30	0.0	3.2	3.25	0.0	1.3	1.30	0.0	4.0	2.60	0.0	0.0	0.00	0.0
No.3		1.2	1.25	0.0	1.5	0.75	0.0	4.2	3.70	0.0	1.2	1.25	0.0	1.0	2.50	0.0	0.0	0.00	0.0
No.3'	0.000	0.0	0.60	0.0	1.5	1.50	0.0	1.5	2.85	0.0	1.2	1.20	0.0	0.0	0.50	0.0	0.0	0.00	0.0
No.3+5.000	5.000	0.0	0.00	0.0	0.9	1.20	6.0	1.3	1.40	7.0	1.1	1.15	5.8	1.5	0.75	3.8	0.0	0.00	0.0
BC−5	6.557	0.0	0.00	0.0	0.8	0.85	5.6	0.6	0.95	6.2	0.5	0.80	5.2	0.0	0.75	4.9	0.0	0.00	0.0
No.3+15.70	3.300	0.0	0.00	0.0	1.5	1.15	3.8	2.5	1.55	5.1	0.6	0.55	1.8	0.0	0.00	0.0	0.0	0.00	0.0
延長合計	39.357																		
合計				0.5			129.9			37.9			41.2			41.3			0.0

構造物名称	3号重力式擁壁

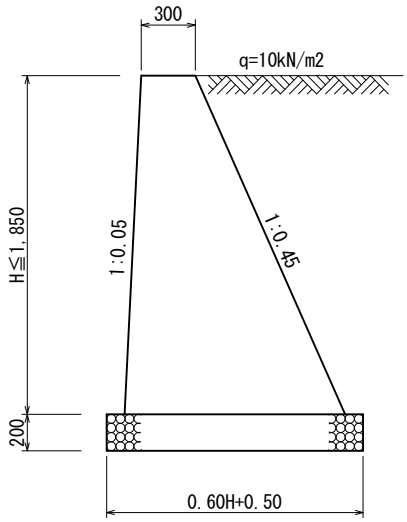

3号重力式擁壁　　1.0m当り

名　称	規　格	単位	算　式
コンクリート	σck=18N/mm2	m3	0.5H^2+0.3H
型　枠	無筋構造物	m2	2.098H
基礎砕石	RC-40(t=20m)	m2	0.50H+0.50
基面整正		m2	0.50H+0.50
水抜管	VPφ65mm	m	3m2に1箇所
目地板	瀝青質 t=10mm	m2	10mに1箇所

記号	延長	壁高(H)		コンクリート(m3)			型　枠(m2)			基礎砕石(m2)		
		H1	H2	断面1	断面2	数量	断面1	断面2	数量	断面1	断面2	数量
14	3.300	1.380	1.449	1.366	1.485	4.704	2.90	3.04	9.79	1.19	1.22	3.98
合計	3.300					4.704			9.79			3.98

名　称	規　格	算　式		数　量
コンクリート	σck≧18N/mm2	(上記計算表による)	=	4.704 m3
型　枠	無筋構造物	(上記計算表による)	=	9.79 m2
基礎砕石	RC-40(t=20cm)	(上記計算表による)	=	3.98 m2
基面整正		(基礎砕石と同等数量)	=	3.98 m2
水抜管	VPφ65mm	9.79　／2.098　／3＊　1.004	=	1.56 m
目地板	瀝青質(t=10mm)	4.704　／　10	=	0.47 m2

構造物名称	4号重力式擁壁

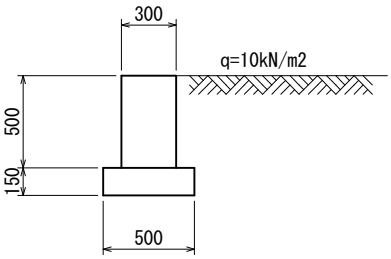

4号重力式擁壁　　1.0m当り

名　　称	規　　格	単位	算　　式
コンクリート	σck=18N/mm2	m3	0.3H
型　　枠	無筋構造物	m2	2H
基礎砕石	RC-40(t=20m)	m2	0.50
基面整正		m2	0.50
目地板	瀝青質 t=10mm	m2	10mに1箇所

区　　間	延長
NO.0-15.28 ～ NO.0-8.08	
NO.3 ～ NO.3+12.40	11.57
	11.57

名　　称	規　　格	算　　式	数　　量
コンクリート	σck≧18N/mm2	0.15 x 11.57 =	1.74 m3
型　枠	無筋構造物	1.0 x 11.57 =	11.57 m2
基礎砕石	RC-40(t=15cm)	0.5 x 11.57 =	5.79 m2
基面整正		0.5 x 11.57 =	5.79 m2
目地板	瀝青質(t=10mm)	1.74 ／ 10 =	0.17 m2

構造物名称	1号U型側溝

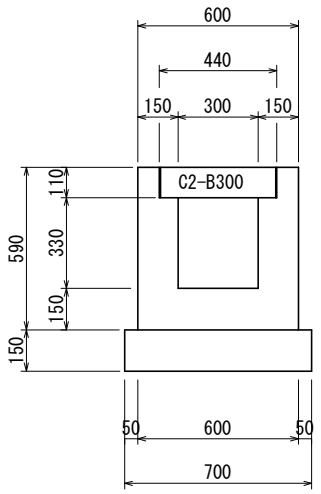

（鋼製蓋部）

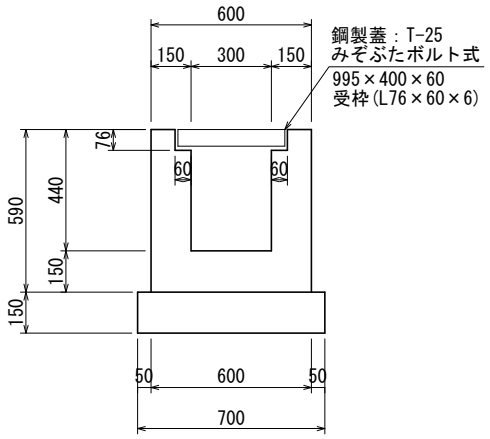

1号U型側溝(B300)　　10.0m当り

名　称	規　格	単位	数　量
コンクリート	σck≧18N/mm2	m3	2.072
型　枠	小型構造物	m2	23.60
基礎砕石	RC-40 (t=15cm)	m2	7.00
基面整正		m2	7.00
目 地 板	t=10mm	m2	0.21
コンクリート蓋	C2-B300	枚	18.0
鋼製蓋(T-25)	ボルト固定	枚	1.0

※10mに1箇所鋼製蓋を設置する。

延長L=　　20.77=　　20.8　　m

名　称	規　格	算　式	数　量
コンクリート	σck≧18N/mm2	2.072　／10＊　20.8	＝　4.310 m3
型　枠	小型構造物	23.60　／10＊　20.8	＝　49.09 m2
基礎砕石	RC-40(t=15cm)	7.00　／10＊　20.8	＝　14.56 m2
基面整正		7.00　／10＊　20.8	＝　14.56 m2
目地板	瀝青質(t=10mm)	0.21　／10＊　20.8	＝　0.44 m2
コンクリート蓋	C2-B300	18.0　／10＊　20.8	＝　37.4 枚
鋼製蓋	ボルト固定(T-25)	1.0　／10＊　20.8	＝　2.1 枚

構造物名称	横断側溝

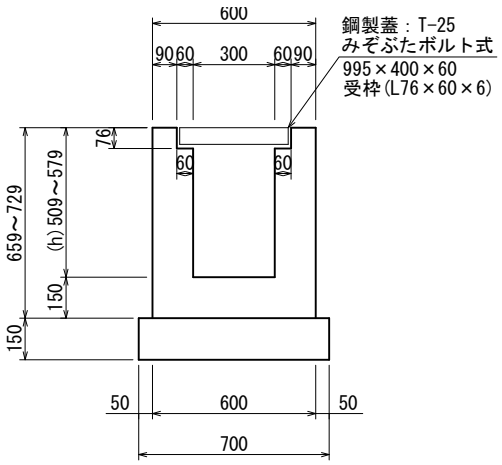

横断側溝(B300)　　1.0m当り

名　称	規　格	単位	数　量
コンクリート	σck≧18N/mm2	m3	0.3h+0.0809
型　枠	小型構造物	m2	4h+0.60
基礎砕石	RC-40 (t=15cm)	m2	0.70
基面整正		m2	0.70
鋼製蓋(T-25)	ボルト固定	枚	1.0

記号	延長	壁高(h)		コンクリート(m3)			型　枠(m2)					
		h1	h2	断面1	断面2	数量	断面1	断面2	数量			
	3.330	0.509	0.579	0.234	0.255	0.813	2.64	2.92	9.24			
合計	3.330					0.813			9.24			

名　称	規　格	算　式			数　量
コンクリート	σck≧18N/mm2	(上記計算表による)		=	0.813 m3
型　枠	小型構造物	(上記計算表による)		=	9.24 m2
基礎砕石	RC-40(t=15cm)	0.70	* 3.3	=	2.33 m2
基面整正		0.70	* 3.3	=	2.33 m2
鋼製蓋	ボルト固定(T-25)	1.00	* 3.3	=	3.33 枚

構造物名称	拾石積

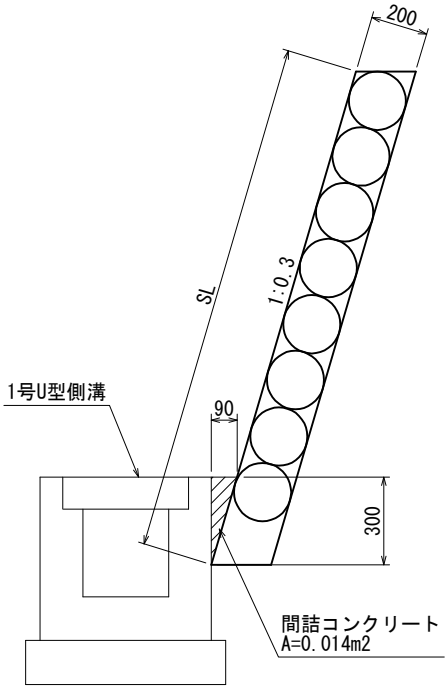

記号	延長	石積面積(m2)		
		断面1	断面2	数量
右側				
1		0.80	0.90	0.00
2		0.90	1.06	0.00
3	3.000	1.06	1.10	3.24
4	0.300	1.10	1.90	0.45
5	2.672	1.90	1.85	5.01
6	6.911	1.85	1.35	11.06
7	5.694	1.35	0.83	6.21
8	0.229	0.83	0.00	0.10
9	0.261	0.00	0.91	0.12
10	13.399	0.91	0.31	8.17
11	0.197	0.00	0.67	0.07
12		0.67	0.54	0.00
13		0.54	0.31	0.00
合計	32.663			34.43

名　　称	規　　格	算　　式	数　　量
拾石積	(t=20cm)	（上記計算書による）	＝　34.43 m2